Bevestigingsplug M6/7 voor kabelbinders tot 9 mm

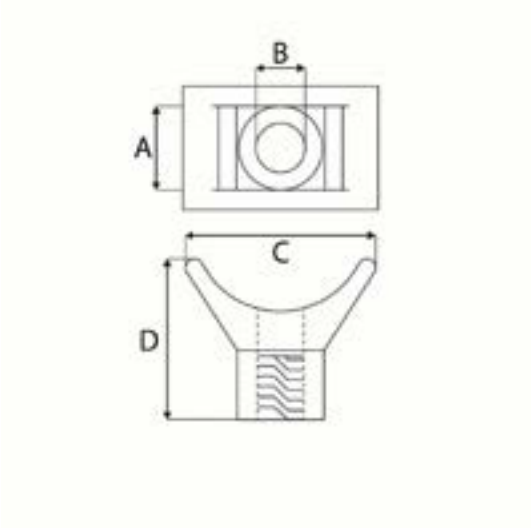

Art. nr.: **1041301**

Bevestigingsplug geschikt voor kabelbinders tot 9 mm breed. Uitgerust met metrische schroefdraad M6/7 voor eenvoudige montage in constructiedelen.

TECHNISCHE SPECIFICATIES	
Afm. A (mm)	9.4
Afm. B (mm)	5
Afm. C (mm)	23
Afm. D (mm)	17.6
Materiaal	Polyamide 6.6
Kleur	● Zwart
Breedte kabelbinder (mm)	9
Treksterkte (Kg)	40.8